Techno

Zlewozmywak 2-komorowy z ociekaczem - satyna
Rysunek techniczny:

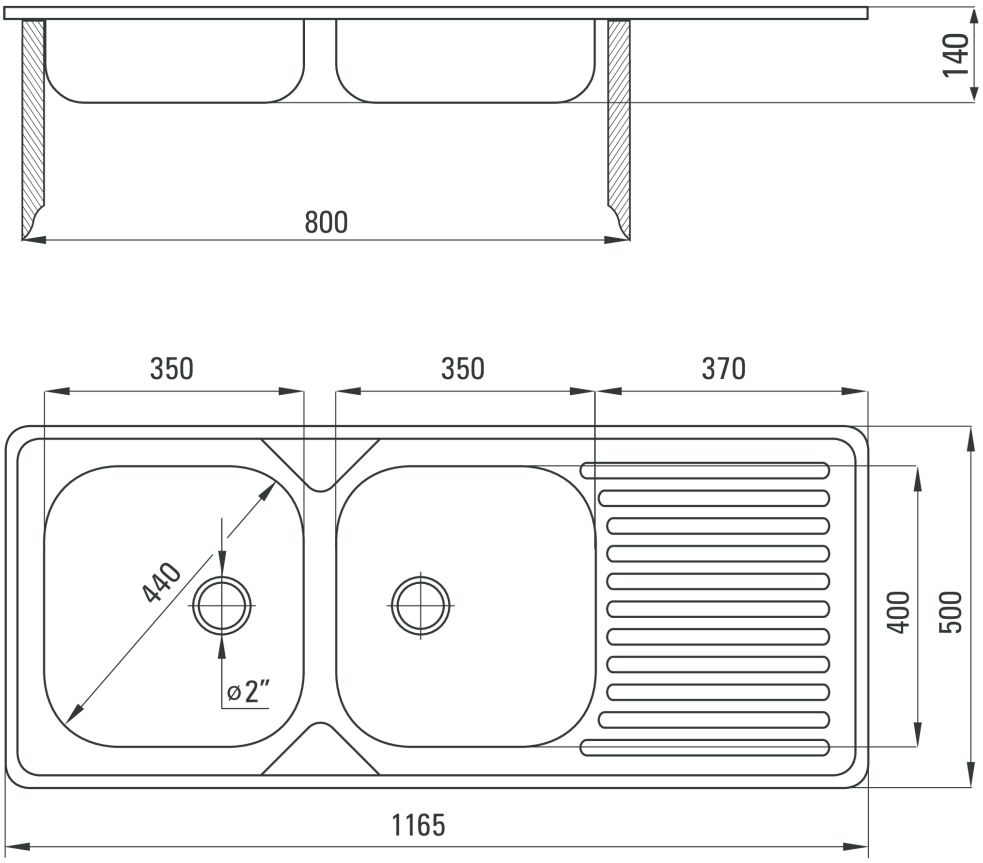

Dokument wygenerowany automatycznie 18-07-2018 13:35:26
Szkic techniczny pobrano z serwisu www.deante.pl